Das Grundriss-Schrägbild (Militärperspektive)

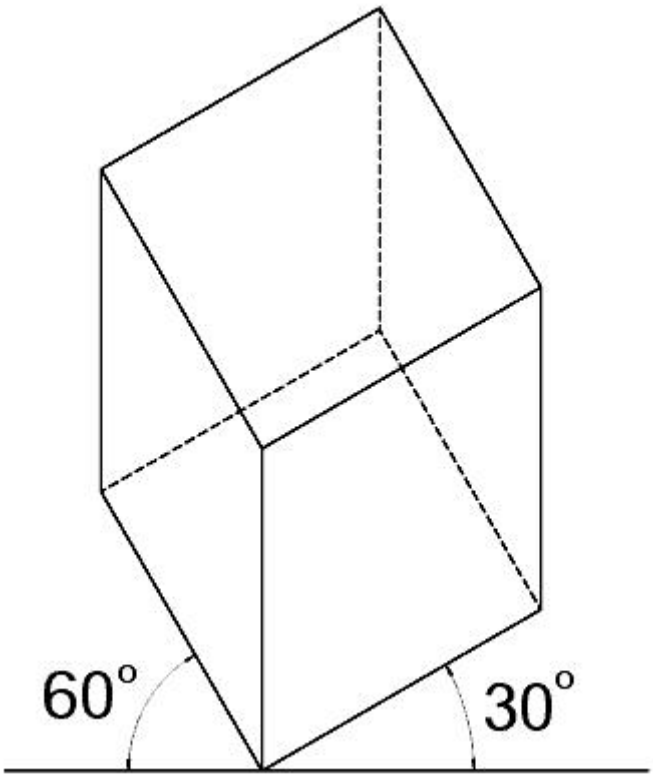

- Der Grundriss des Körpers und damit alle waagerechten Ebenen werden unverzerrt, also winkelgetreu, dargestellt.
- Die Tiefenlinien nach rechts stehen im Winkel von 30° zur Grundlinie, die nach links in einem Winkel von 60°.

Das Grundriss-Schrägbild: **Optische Täuschung / Inversion**

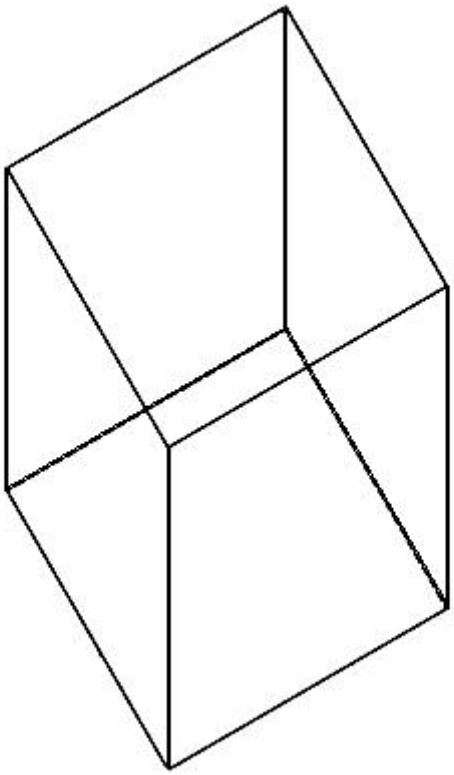

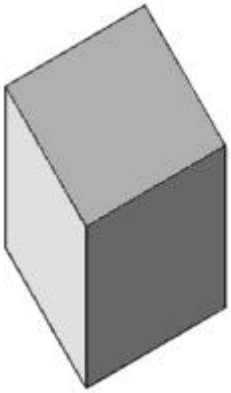

- Würfel von oben
- Blick von unten in eine Raumecke (Decke)

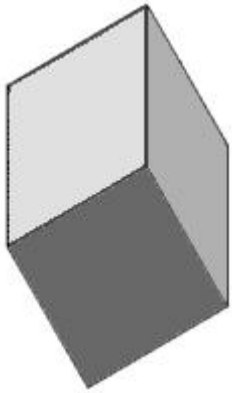

- Würfel von unten
- Blick von oben auf eine Raumecke (Boden)

Das Grundriss-Schrägbild: **Schattenkonstruktion / Lichteinfallswinkel**

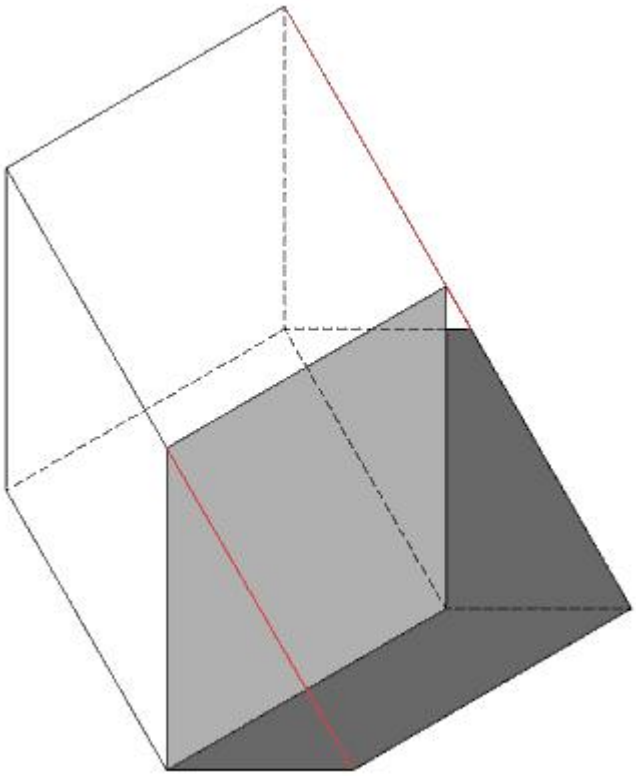

Das Licht verläuft parallel zur Bildebene und trifft in einem Winkel von 60° auf den Körper. Der Körper- oder Eigenschatten ist hier hellgrau, der Schlagschatten dunkelgrau dargestellt.

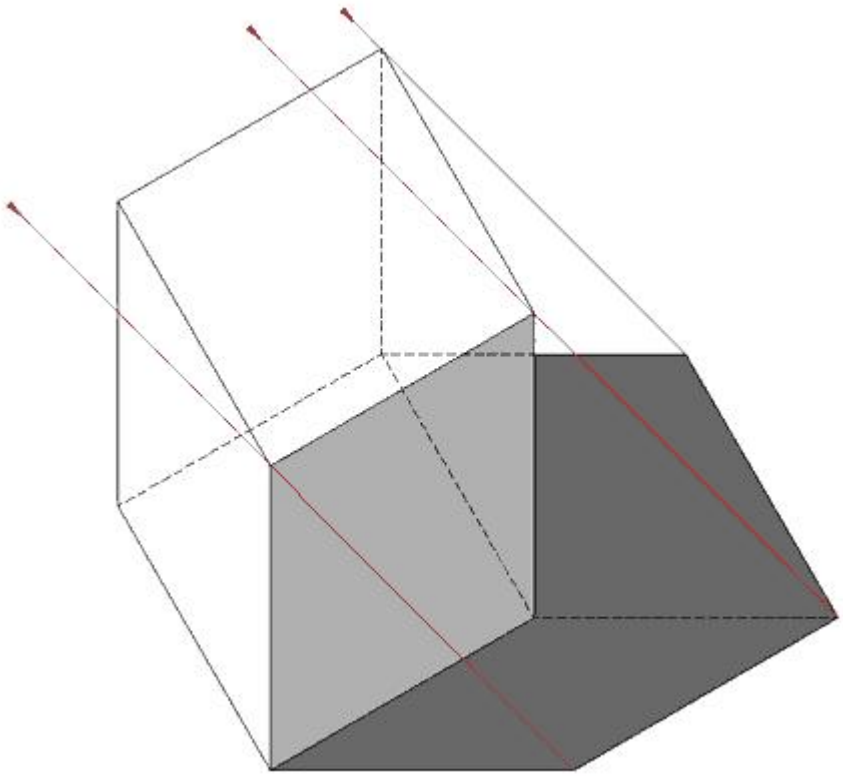

Das Licht verläuft parallel zur Bildebene und trifft in einem Winkel von 45° auf den Körper.

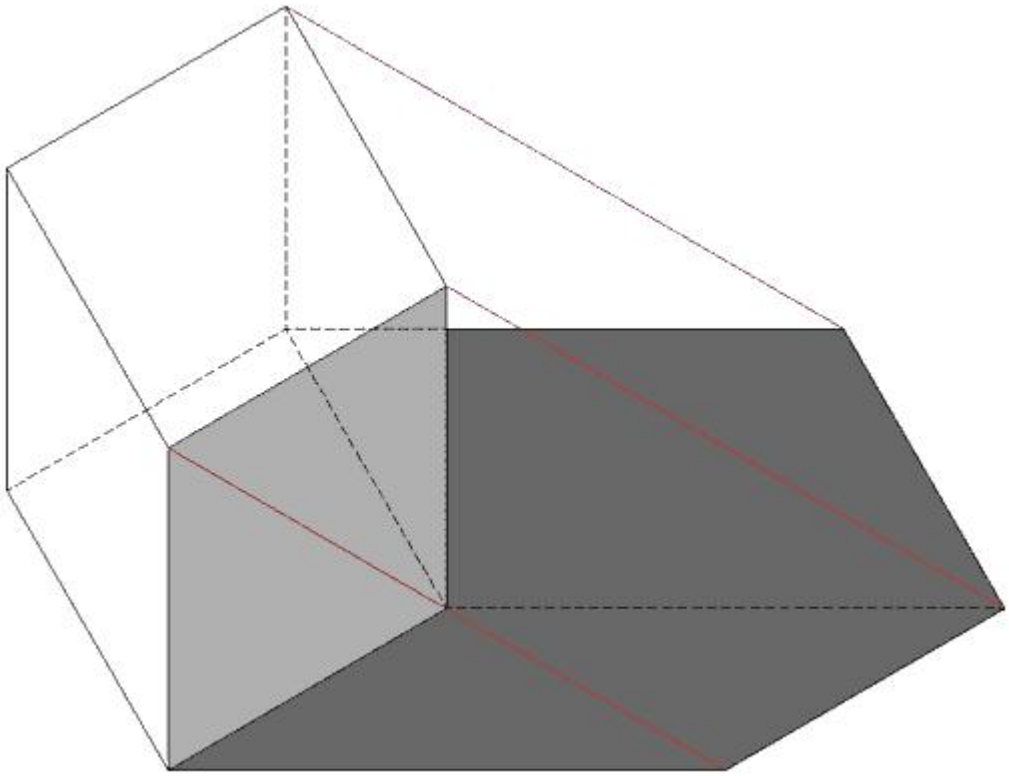

Das Licht verläuft parallel zur Bildebene und trifft in einem Winkel von 30° auf den Körper.

Das Grundriss-Schrägbild: **Schattenkonstruktion / Prinzip**

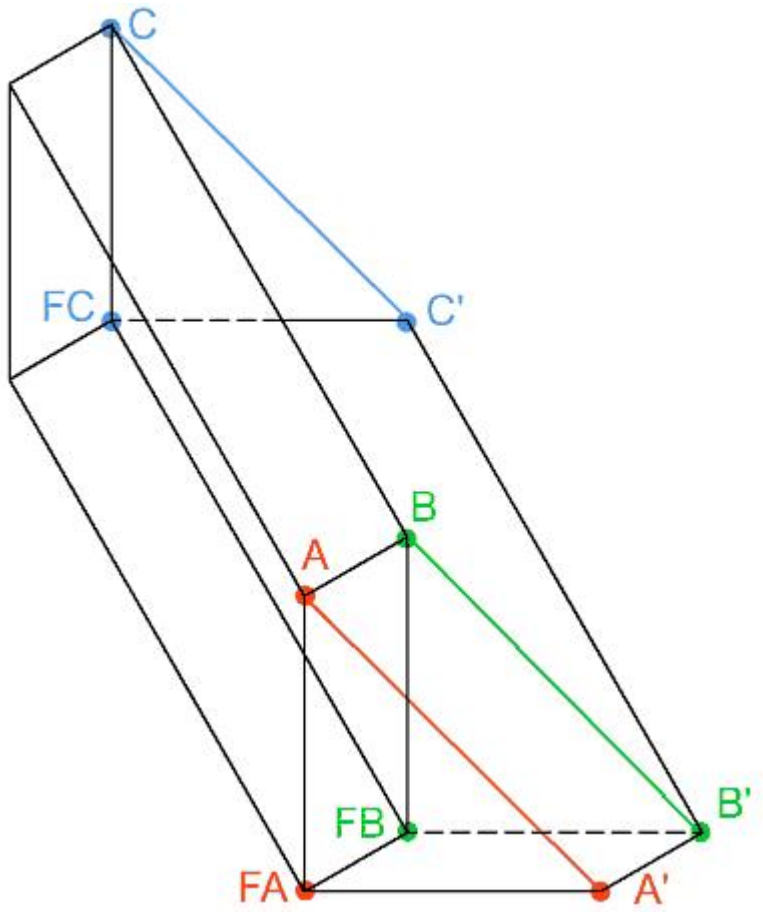

Das Licht fällt parallel zur Bildebene und in einem Winkel von 45° auf den Körper. Zu jedem sichtbaren Punkt wird der Schattenpunkt wie folgt konstruiert: Vom Punkt A aus führt eine Senkrechte zum Fußpunkt FA, der auf der Nullebene liegt. Von dort aus wird eine Waagerechte nach rechts konstruiert, die vom Schenkel des Einfallwinkels FA-A-A' = 45° in Punkt A' geschnitten wird. A' ist der Schattenpunkt von A. In analoger Weise werden die weiteren Schattenpunkte konstruiert.

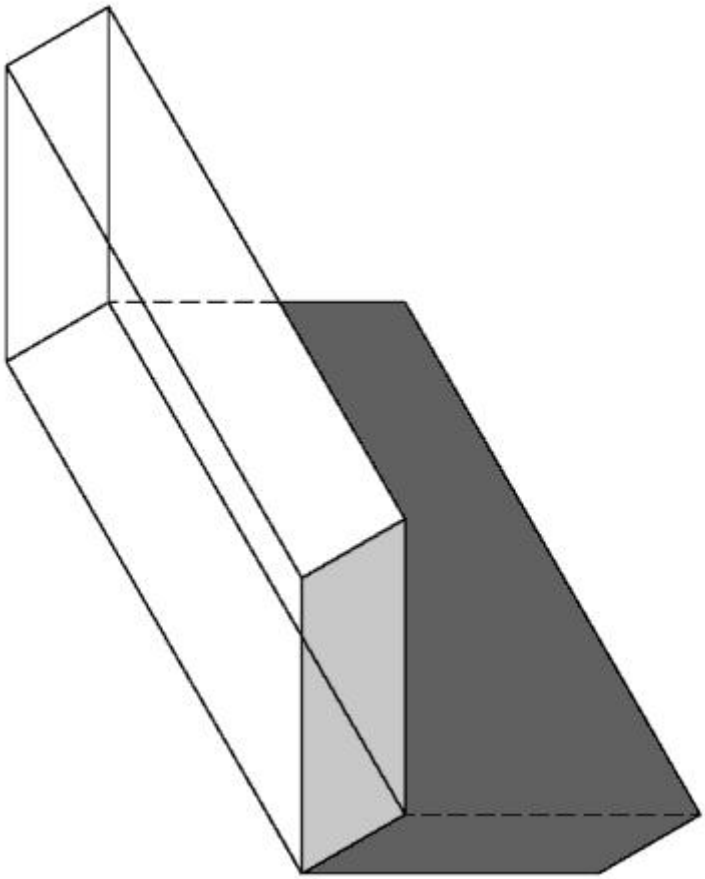

Der Schlagschatten ergibt sich dann wie hier gezeigt.

Das Grundriss-Schrägbild: **Schattenkonstruktion / Körper- und Schlagschatten**

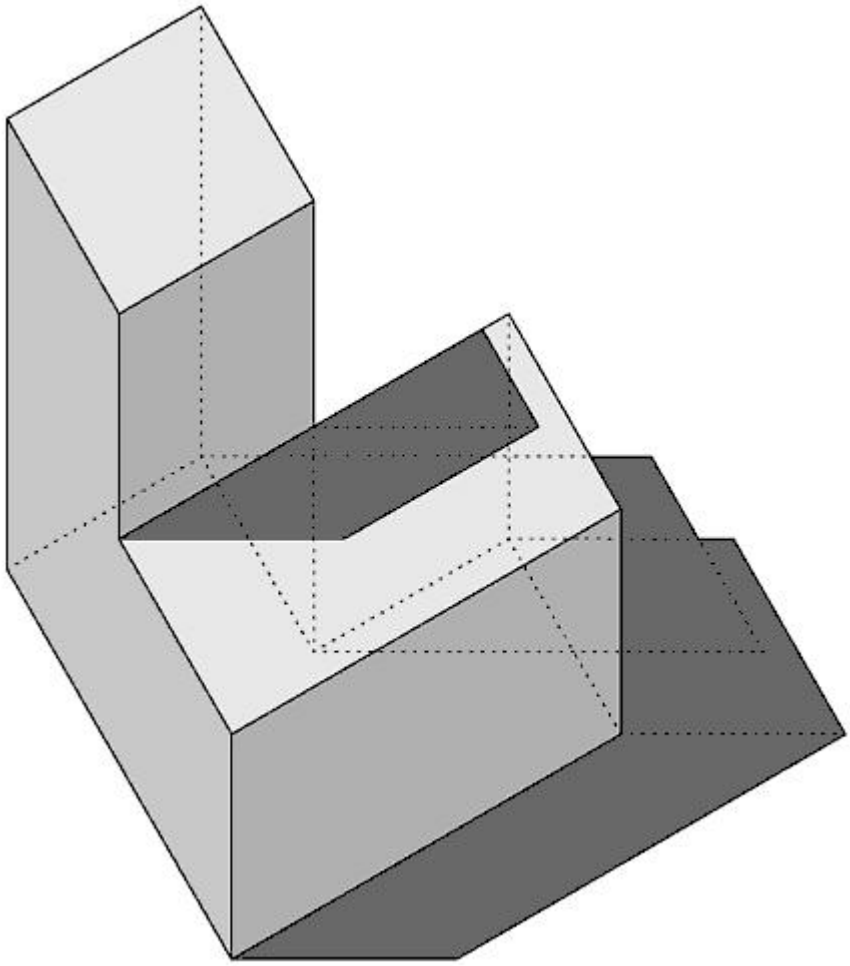

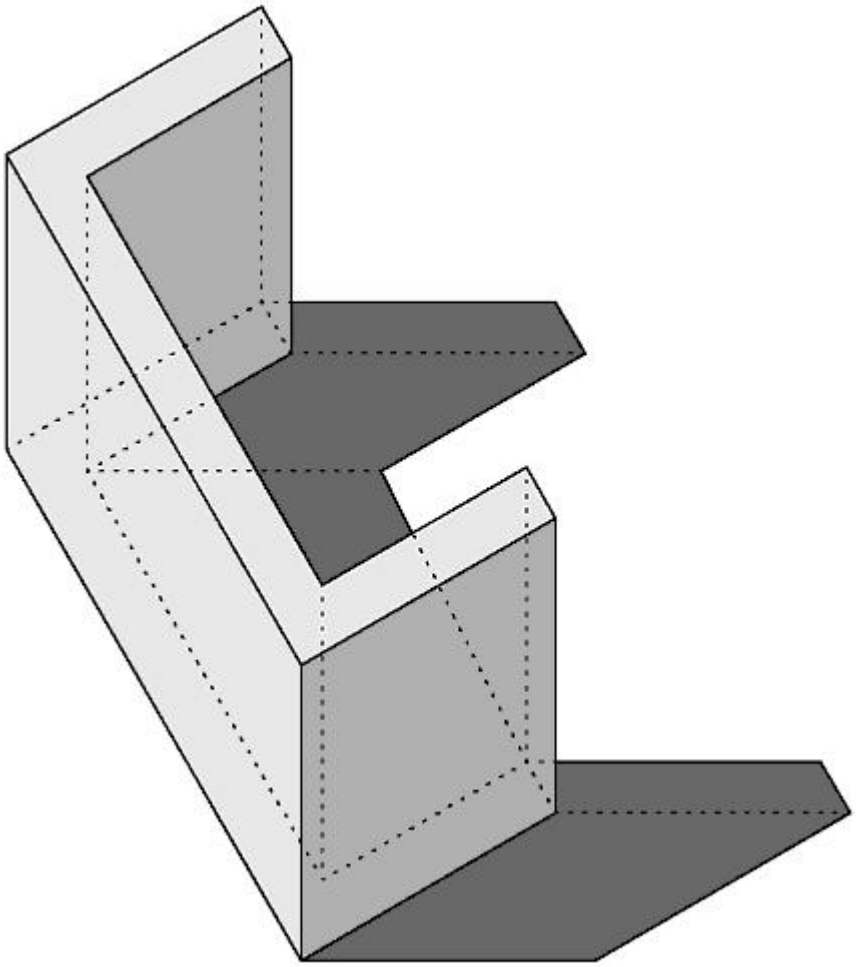

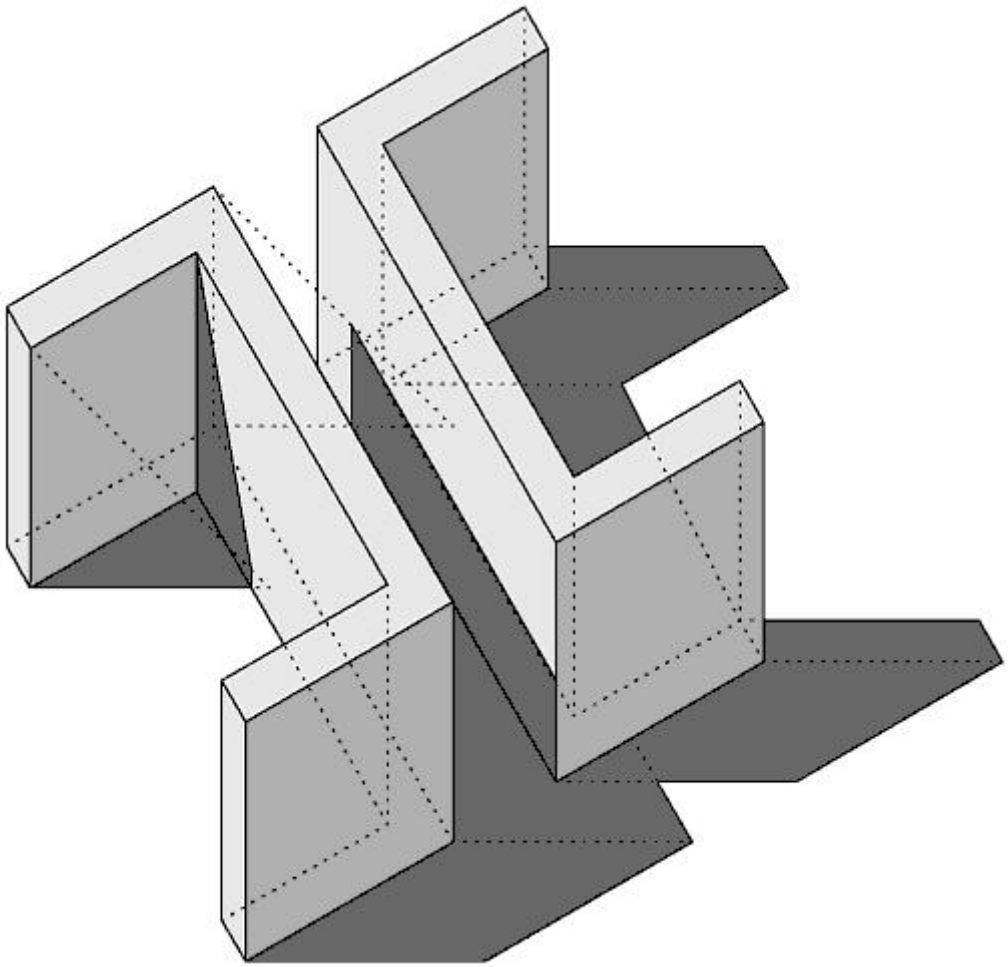

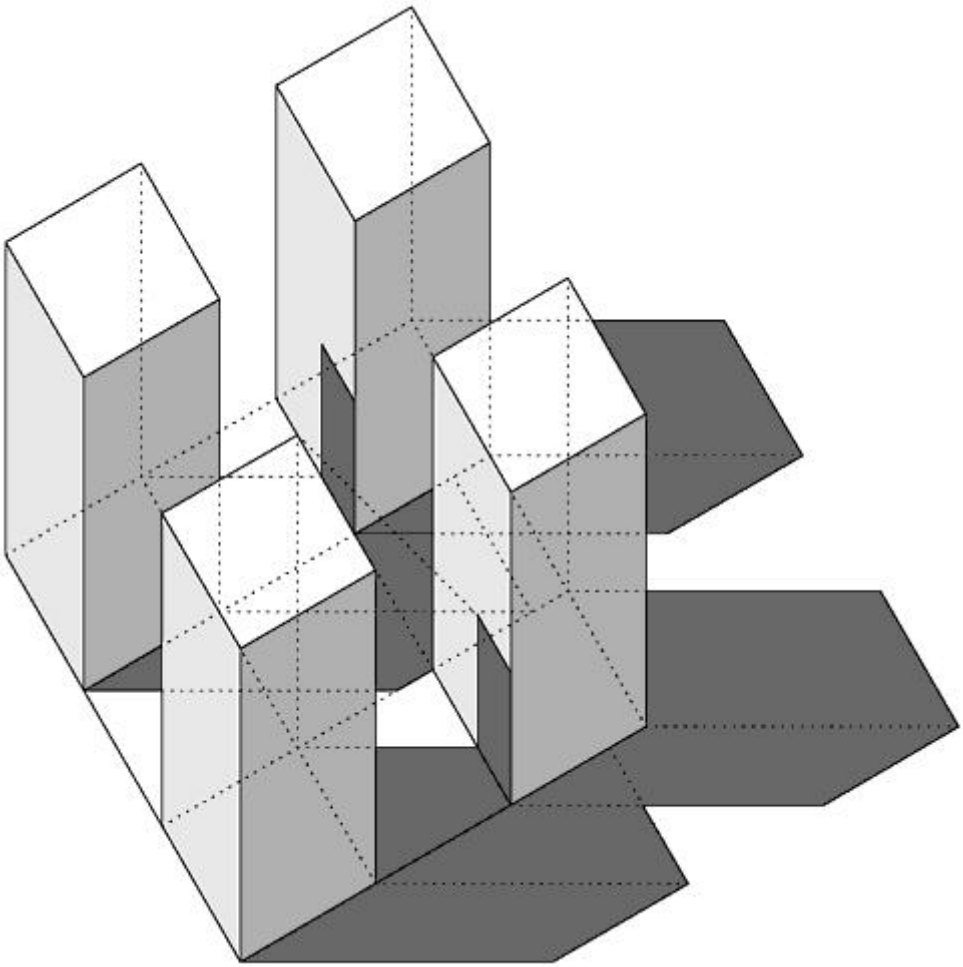
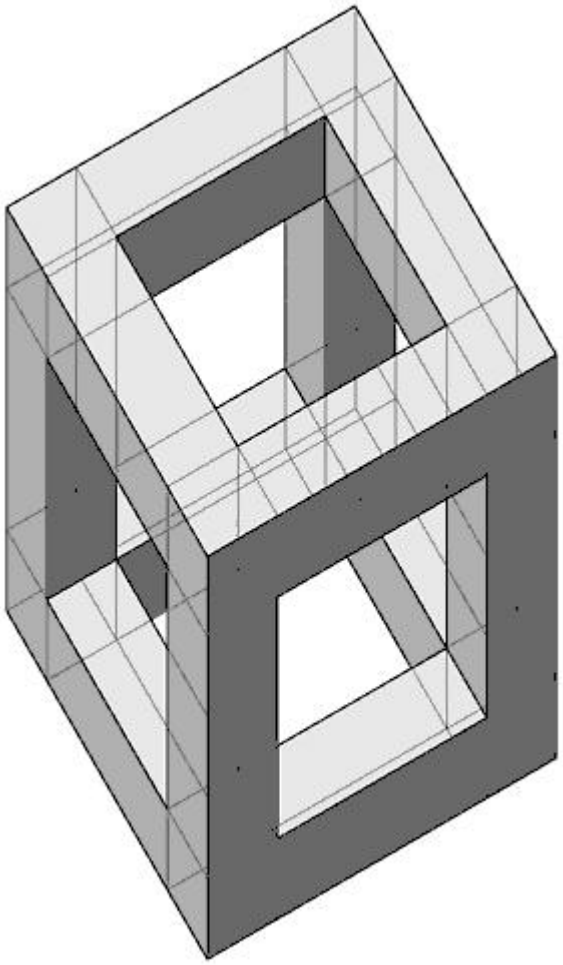
Das Grundriss-Schrägbild: **Würfelkonstruktion 01**